PAULY

Fotoelektrik Pauly GmbH & Co. KG, Wahrbrink 6, D-59368 Werne, Telefon 02389/40227-70, Telefax 02389/40227-77, www.pauly-lichtschranken.de

Referenztaster für Druckmarken Typ TRI140210/L [mm]

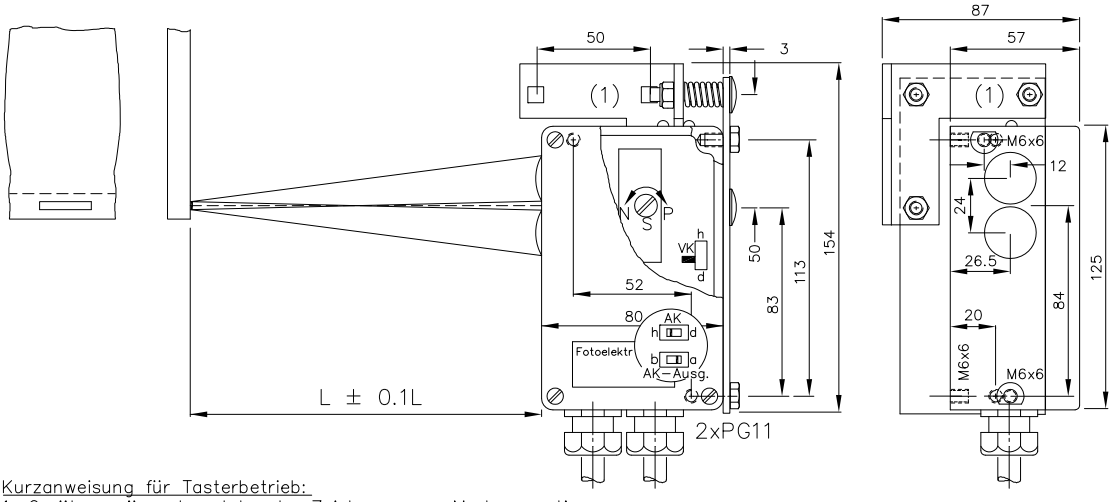

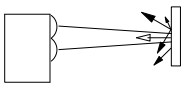

L ± 0.1L
(100 ≤ L ≤ 700mm)

Referenztaster
für Druckmarken

TRI140210/L

Best.-Nr.:

4692

Kurzanweisung für Tasterbetrieb:
1. Gerät gemäss obenstehender Zeichnung zur Marke montieren.
2. Das optische System auf den dunklen Untergrund sehen lassen.
3. Stellschraube S so einstellen, dass von DIANA N ein bis zwei LED's leuchten.
4. Den helleren Untergrund vor die Optik bringen und sicherstellen, dass mindestens zwei LED's von DIANA P leuchten. Falls dies in seltenen Fällen nicht erreichbar ist (sehr geringer Kontrast), sind die Kontraste nicht mehr unterscheidbar.

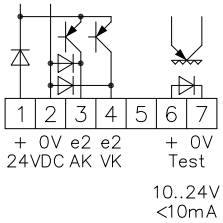

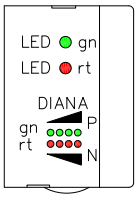

M: 1:3.3

Allgemeine Hinweise:
Entfernungsänderungen und ebenso Verschmutzungen der Optiken haben Verstimmungen des Systems zur Folge.* Bei schwachen Kontrasten können geringe Verschmutzungen der optischen Flächen die Funktion unmöglich machen.* Leuchten die rote und die grüne LED gleichzeitig, so liegt das nutzbare Signal nur noch mit 2-3-facher Reserve vor -> diese Verschmutzungsvorwarnmeldung kann am Ausgang "VK" ausgewertet werden.* Eine Spannung am Eingang "Test" schaltet den Sender ab.* Mit dem Schalter "AK-Ausg." kann der Transistor AK auf Klemme 3 überbrückt werden.* Der Schalter "AK" ändert den Schaltmodus von hell- auf dunkelschaltend.

DIANA: DIgital ANaloge Anzeige
Poti V: Empfängerverstärkung
AK-Ausg.: b: gebrückt, a: aktiv
AK: h: hell-, d: dunkelschalt.
S: Einstellschraube

Technische Daten:

Gehäuse	Al-Guss
Gewicht	ca. 650g
Schutzart	IP65
Anschluss	Klemmleiste/ PG11
Versorgung	24VDC ±10%/60mA
Betriebsart	interne Referenz
Referenzabgleich	Lichtkanal d. Schraube S
Sendelicht	GaAs 880nm, unsichtbar
Gleichlichtfestigkeit	>80kLx
Störunterdrückung	Zwangssynchronisation
Zugriffszeit	<12ms/Schaltübergang
Schalthäufigkeit	40/s
Schaltanzeige	LED grün(AK)/rot(VK)
Pegelanzeige	DIANA P & DIANA N
Betriebstemperatur	-25...+60°C

Zubehör (optional):

Justageflansch (1) JF26H
Schwerer Justageflansch R26SH
Rohrkrümmerjust. AD26SS1 bzw ..SS2
Kühlwasserflansch KW26
Blenden
Spezialfilter
Staubschutztubus TUB75 mit Adapterpl.
Integriertes Schutzsystem KJT.. bzw KRT26*

* Möglichkeiten: Kühlwasser, Justage Staubschutztubus, Blenden, Filter

Typenschlüssel:

T: Taster
R: Referenzverfahren
I: interne Ref.
14: Gehäuse R26
0: Optik 22.8/42
2: Anzahl der Optiken
1: Art v. S & E
0: kein zus. Steuergerät

Sonderausführungen:

Zugriffszeit	"q": <2ms/Schaltübergang
Schalthäufigkeit	"q": 300/s
Sendelicht	GaAs 650nm, sichtbar, rl

wenn Kühlwasserflansch, dann gefräste Seitenwand, y

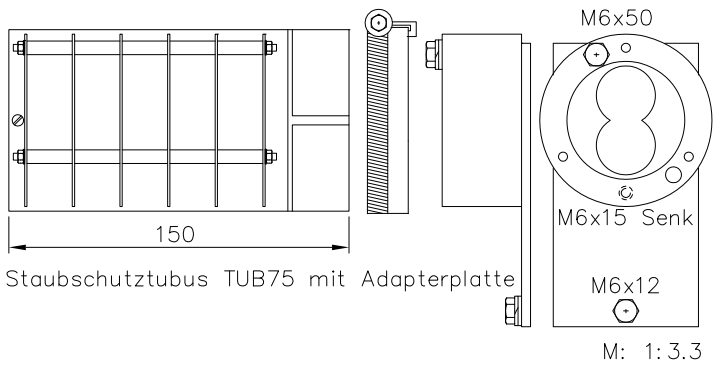

Staubschutztubus TUB75 mit Adapterplatte

M: 1:3.3

Anwendungsbereich:

Papierrissüberwachung auf Trockensieb
Druckmarkenerfassung

4692 D1 (25.02.05 mj)
D_ 4692 11 (13.04.05 tb)
(19.07.95 tb) 28.03.07 tb
(11.05.01 tb)

Entwurf und Ausführung der Geräte und ihrer Elektronik sind geistiges Eigentum der "Firma Fotoelektrik Pauly GmbH & Co. KG". Innenschaltbilder können daher aus urheberrechtlichen Gründen nicht abgegeben werden. Technische Änderungen und Irrtum vorbehalten. Nachdruck oder auszugsweise Kopien dieses Datenblattes sind nur mit Genehmigung der "Firma Fotoelektrik Pauly GmbH & Co. KG" und mit Quellenangabe gestattet. Zuwiderhandlung strafbar.